平成17年度　関東高等学校卓球大会　神奈川県予選

女子ダブルス
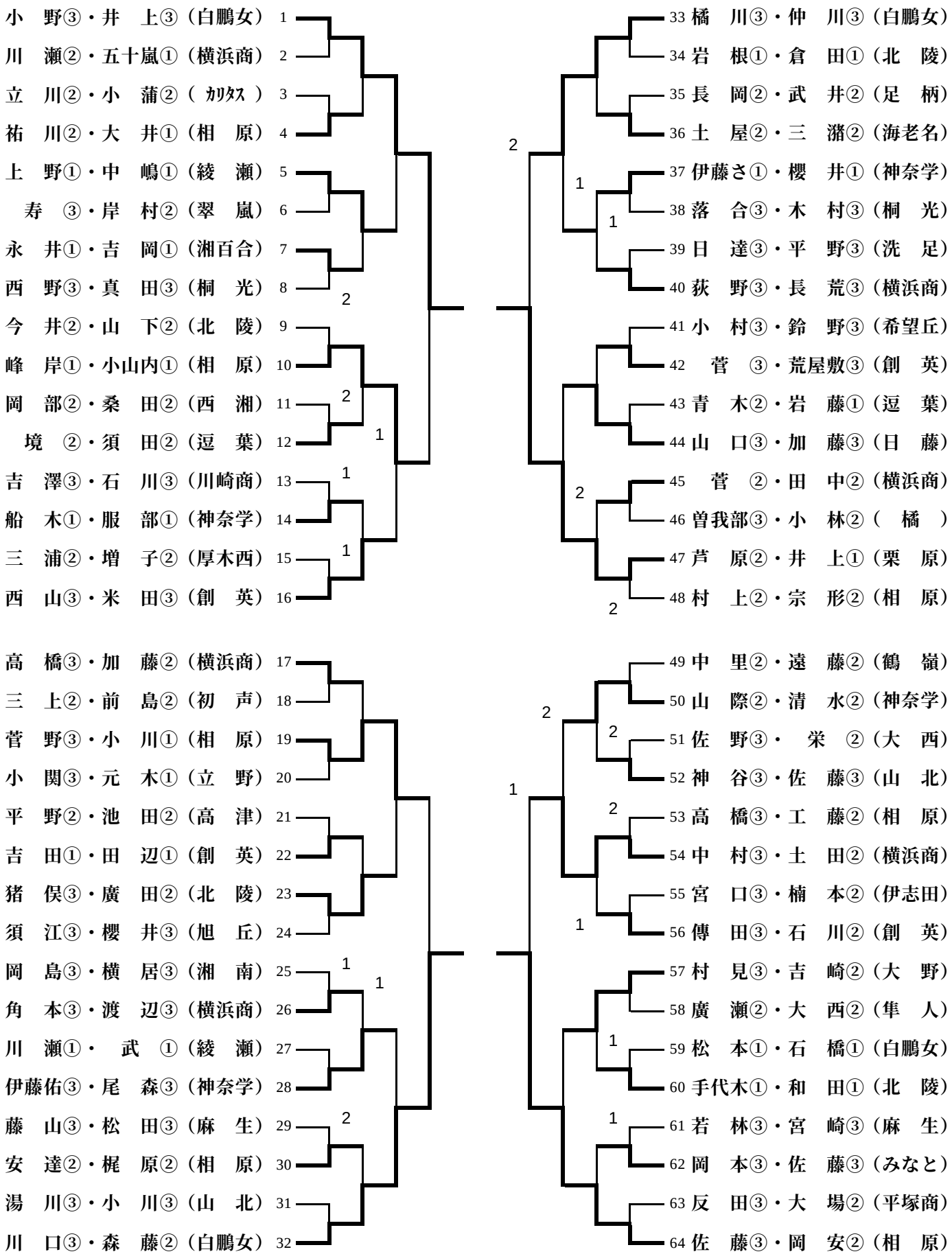
H17.04.30　平沼記念体育館