平成17年度　県総体 兼 全国総体県予選　女子シングルス

平塚総合体育館

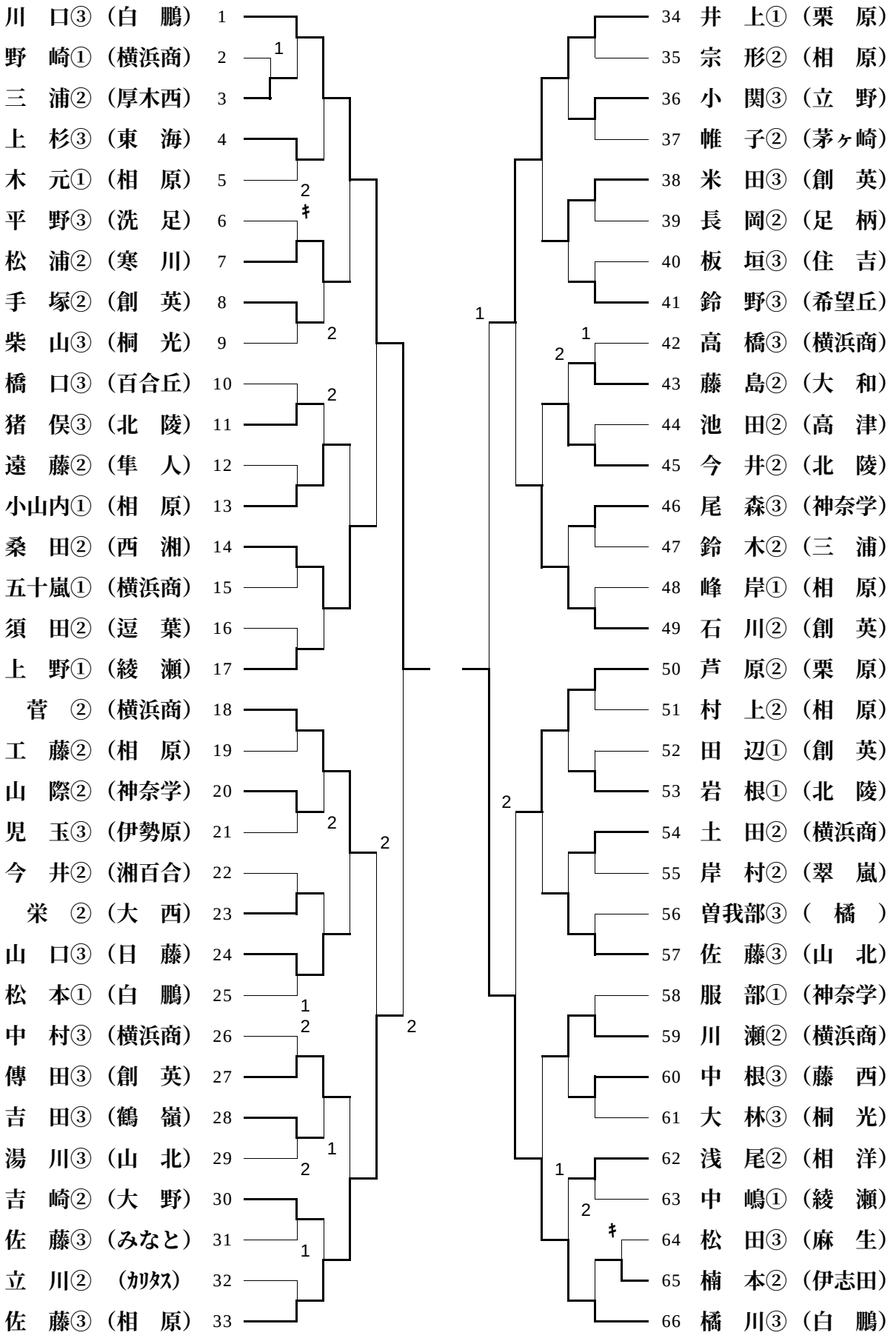

平成17年度　県総体 兼 全国総体県予選　女子シングルス

平塚総合体育館

森　藤②（白　鵬）67
小　林②（深　沢）68
落　合③（桐　光）69
江　原②（三　浦）70
渡　辺③（横浜商）71
梶　原②（相　原）72
斉　藤②（聖ﾖｾﾞﾌ）73
中　里②（鶴　嶺）74
野　口③（東　海）75
祐　川②（相　原）76
手代木①（北　陵）77
岡　本③（みなと）78
和　田②（山　北）79
村　見③（大　野）80
吉　田①（創　英）81
伊藤佑③（神奈学）82
佐　野③（大　西）83
田　中②（横浜商）84
和　田①（北　陵）85
菅　野③（相　原）86
荒屋敷③（創　英）87
大　吉①（栗　原）88
　寿　③（翠　嵐）89
須　江③（旭　丘）90
小　林②（　橘　）91
廣　瀬②（隼　人）92
岩　藤①（逗　葉）93
宇　野①（西　浜）94
宮　口③（伊志田）95
市　瀬②（日　女）96
角　本③（横浜商）97
大　場②（平塚商）98
岡　安②（相　原）99

100 小　川①（相　原）
101 本　田③（柏　陽）
102 加　藤②（横浜商）
103 藤　山③（麻　生）
104 照　屋③（住　吉）
105 瀧　原③（大　野）
106 岡　島③（湘　南）
107 神　谷③（山　北）
108 　菅　③（創　英）
109 　境　②（逗　葉）
110 木　村③（桐　光）
111 加　藤③（日　藤）
112 清　水②（神奈学）
113 元　木①（立　野）
114 高　橋③（相　原）
115 土　屋②（海老名）
116 山　下②（北　陵）
117 佐　藤③（大　西）
118 武　井②（足　柄）
119 大　西②（隼　人）
120 荻　野③（横浜商）
121 川　瀬①（綾　瀬）
122 笹　野①（相　原）
123 西　山③（創　英）
124 長　荒③（横浜商）
125 岡　部②（西　湘）
126 舩　木①（神奈学）
127 野　田③（津久井）
128 永　井①（湘百合）
129 簾　智③（伊勢原）
130 小　蒲②（ ｶﾘﾀｽ ）
131 熊　沢②（茅ヶ崎）
132 仲　川③（白　鵬）